# 淡江大學電機工程學系電機通訊組

## 109 學年度四年必選修課程表

（109 學年度入學新生適用）109.8.修訂

| | 一年級 | | | 二年級 | | | 三年級 | | | 四年級 | | |
|---|---|---|---|---|---|---|---|---|---|---|---|---|
| | 科目 | 學分數 | | 科目 | 學分數 | | 科目 | 學分數 | | 科目 | 學分數 | |
| | | 上 | 下 | | 上 | 下 | | 上 | 下 | | 上 | 下 |
| 系必修(71) | 微積分 | 3 | | 工程數學 | 3 | 3 | 通信系統 | 3 | | 進階通信實驗 | 1 | |
| | 基礎工程數學 | | 3 | 信號與系統 | | 3 | 數位通訊系統 | | 3 | 電機專題實驗 | 1 | |
| | 線性代數 | 3 | | 電磁學 | | 3 | 數位信號處理 | 3 | | 電子實驗 | 1 | |
| | 普通物理 | 2 | 2 | 電子學 | 3 | 3 | 電磁學 | 3 | | 電工實驗 | 1 | |
| | 邏輯設計 | 2 | | 電路學 | 3 | | 基礎通信實驗 | | 1 | | | |
| | 程式設計(一) | 2 | | 微處理機概論 | | 3 | 電機專題實驗 | | 1 | | | |
| | FPGA 開發平台實驗 | | 1 | 組合語言 | 2 | | 微處理機實驗 | 1 | | | | |
| | 基礎電機實驗 | 1 | | 資料結構 | 3 | | 介面實驗 | | 1 | | | |
| | | | | 計算機韌體實驗 | | 1 | | | | | | |
| | | | | 電路實驗 | 1 | 1 | | | | | | |
| 通識基本知能(12) | 英文(一) | 2 | 2 | 英文(二) | 2 | 2 | | | | | | |
| | 大學學習 | 1 | | | | | | | | | | |
| | 社團學習與實作－入門課程 | | 1 | | | | | | | | | |
| | 中國語文能力表達 | | 2 | | | | | | | | | |
| 各學期學分數 | | 16 | 11 | | 17 | 19 | | 10 | 6 | | 4 | 0 |
| 系組選修（依學年度開課為主） | 機器人概論 | 2 | | 機率學 | 3 | | 工業物聯網 | | 2 | 光纖傳輸實務 | | 2 |
| | 電機工程概論 | 2 | | | | | 行動通訊概論 | | 2 | 電磁相容性實務 | 2 | |
| | 創意思解 | | 2 | | | | 數位影像處理 | | 2 | 行動通訊網路協定技術 | 2 | |
| | 程式設計(二) | | 2 | | | | 超大型積體電路概論 | 3 | | 科技公司領導人才之素養 | | 2 |
| | 數值分析 | | 2 | | | | | | | | | |
| | 通訊與網路概論 | | 2 | | | | | | | | | |

| 通識核心課程(14) | 人文（至少選 1 學門 2 學分） | 社會（至少選 1 學門 2 學分） | 科學（至少選 1 學門 2 學分） |
|---|---|---|---|
| | ①文學經典(L 群)（2） | ①全球視野(T 群)（2） | ①資訊教育(O 群)（2） |
| | ②歷史與文化(P 群)（2） | ②未來學(R 群)（2） | ②全球科技革命(Z 群)（2） |
| | ③哲學與宗教(V 群)（2） | ③社會分析(W 群)(2) | ③自然科學(U 群)(2) |
| | ④藝術欣賞與創作(M 群)（2） | ④公民社會及參與(S 群)(2) | |

# 淡江大學 109 學年度 電機工程學系(電機通訊組) 入學新生專業課程流程圖

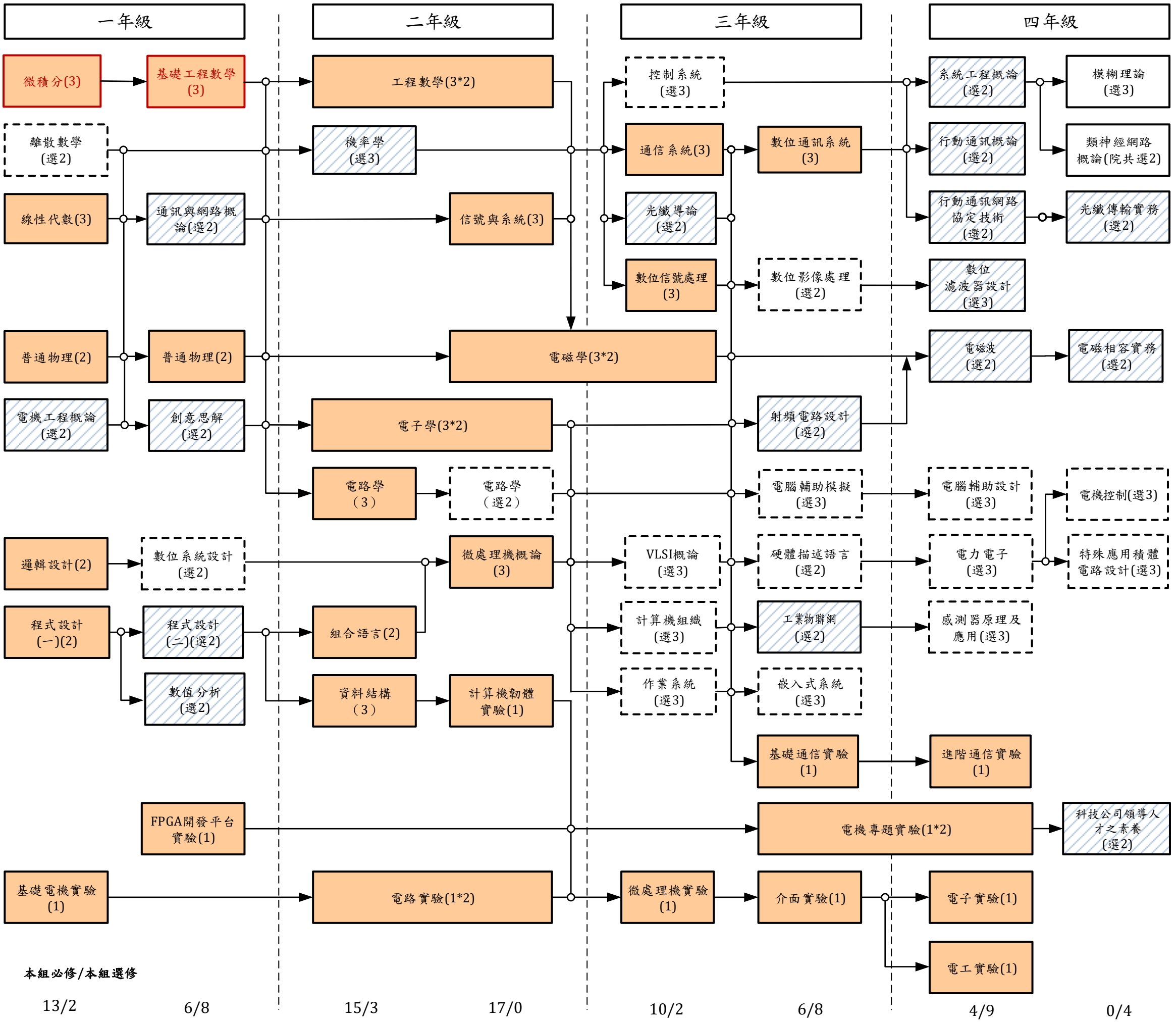


**畢業學分數：128，必修學分數：71，通識教育課程：26，本系選修課最低學分：15 ，自由選修學分數：16**